Вентилятор осевой ebmpapst S4D500AD0301

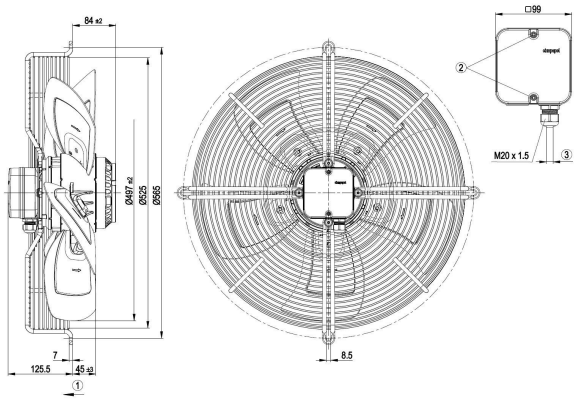

- Работаем по всей России
- Помощь в выборе
- Доставка по РФ

Цена:

32 735 руб.

Работаем по всей России, гарантия и качество производителя! Осевой вентилятор ebmpapst S4D500AD0301 - Осевой AC вентилятор, с решеткой - AC / 1325 [rpm] / 9590 [m³/h] - Тип двигателя: M4D110GF

2023 © aesf.ru - Современные решения автоматизации инженерных систем